DE

FUCHS WINDOW FASTENING

SARGO TRANCI

Anwendung

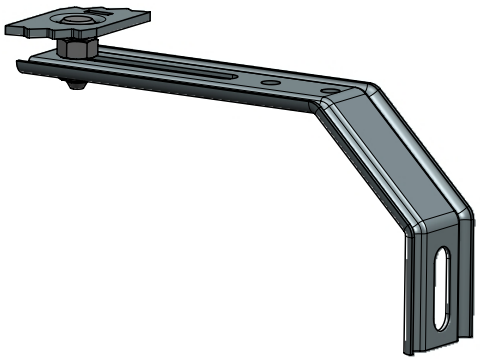

- Kralle passend für verschiedene PVC- und Aluminium-Profile
- Kein Durchbohren des Fensterrahmens nötig

Produktmerkmale

- Hohe Passgenauigkeit
- Optimaler Halt durch Eindrehen der Kralle ins Profil
- Nachträgliche Justierung des Fensterrahmens in Höhe und Weite möglich
- Mitgelieferte Muttern sind nicht montiert

Technische Daten

Material:	DX51D+Z275
Winkelbreite:	33 mm
Winkeldicke:	1,25 mm
Winkellängen:	70x60 / 70x70 / 70x80 / 70x90 / 70x100 / 70x110 / 70x120 / 70x130 / 70x140 / 70x150 / 70x160 mm 95x115 / 95x125 / 95x135 / 95x145 / 95x155 mm
Krallenbreite:	23 mm
Krallendicke:	2,5 mm
Krallenlänge:	je Profil anpassbar
Verpackung:	im Karton zu 100 Stück, inkl. 200 Stk. Muttern

EN

FUCHS WINDOW FASTENING

SARGO TRANCI

Usage

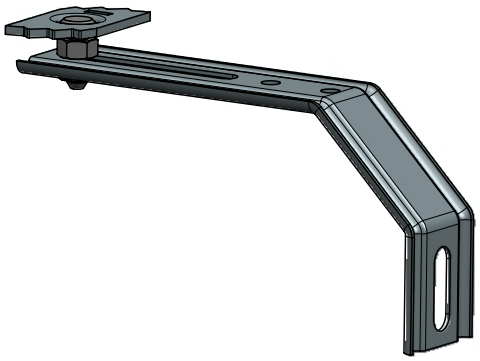

- Clamp fitting for different PVC and aluminium profiles
- Drilling through the window frame is not necessary

Product features

- High precision fit
- Optimal support through screwing the clamp into the profile
- Readjustment of the window frame in height and width possible
- Provided nuts are not assembled

Technical information

Material:	DX51D+Z275
Angle width:	33 mm
Angle thickness:	1,25 mm
Angle lengths:	70x60 / 70x70 / 70x80 / 70x90 / 70x100 / 70x110 / 70x120 / 70x130 / 70x140 / 70x150 / 70x160 mm 95x115 / 95x125 / 95x135 / 95x145 / 95x155 mm
Clamp width:	23 mm
Clamp thickness:	2,5 mm
Clamp length:	adaptable per profile
Packaging:	box of 100 pieces, including 200 nuts

FR

FUCHS WINDOW FASTENING

SARGO TRANCI

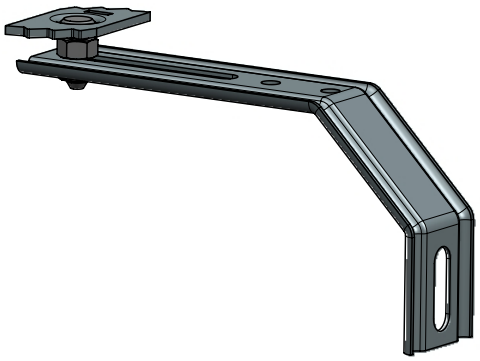

Utilisation

- Équerres nervurées à pans coupés avec clameau pour profilés PVC et alu
- Pas de perçage du dormant nécessaire
- Conformes au DTU 36.5

Caractéristiques du produit

- Haute adaptabilité
- Tenue idéale grâce à la prise du clameau dans le dormant
- Les écrous livrés ne sont pas montés sur le pas de vis
- Ajustement ultérieur de la hauteur et de la distance possible

Caractéristiques techniques

Matériau :	DX51D+Z275
Largeur de l'équerre :	33 mm
Epaisseur de l'équerre :	1,25 mm
Longueur de l'équerre :	70x60 / 70x70 / 70x80 / 70x90 / 70x100 / 70x110 / 70x120 / 70x130 / 70x140 / 70x150 / 70x160 mm 95x115 / 95x125 / 95x135 / 95x145 / 95x155 mm
Largeur du clameau :	23 mm
Epaisseur du clameau :	2,5 mm
Longueur du clameau :	adaptables au profilé
Conditionnement :	carton de 200 pièces, livrés avec 200 écrous séparément